三相变频永磁同步减速电动机

Three-Phase Variable-Frequency Permanent Magnet Synchronous Geared Motor

DECELERATOR & MOTORS

GPG MOTOR

作为机电传动领域的创新者，我们的目标是为您提供创新而高效的系统解决方案，以满足您的各种需求。

高精度不仅是一个重要的衡量尺度，也表现了我们所有产品与服务的特质。我们拥有在减速电机制造和传动设备领域超过 20 年的专业经验，因此在涉及到传动系统的选型和计算方面，我们的专业知识是毋庸置疑的。关于如何选择及应用减速电机，我们乐于与您分享我们的专业知识。

我们的宗旨就是让所有的用户都可从我们专业的顾问服务及出色的技术支持中获得最大的经济效益。

主要产品：

- 行星减速器及行星减速电机
- 微型齿轮减速电机
- 中小型齿轮减速电机
- 谐波减速器
- 交流伺服电机及驱动器
- 蜗轮蜗杆减速器及减速电机
- 无刷电机、 可逆电机、 步进电机
- 准双曲面齿轮 (直交轴) 减速电机
- 电动滚筒
- 断路器、高压开关及其它电力设备专用电机等

我们的服务：

售前服务：

我们为您的决策铺平道路

- 需求分析
- 负荷测试
- 模拟和测试

实施过程：

我们愿与您一同找出合适的解决方案

- 安装、整合
- 专业指导
- 认证

售后服务：

我们承担应该负有的责任

- 服务协议
- 维修
- 配件管理

GPG MOTOR

索引

三相变频永磁同步减速电动机

减速电机型号说明 01
接线盒方向选定 01
机型说明 01
产品特点 02
产品结构图 03
齿轮减速机的使用及安装 04
电机特性资料 05
三相电压全负载电流值 05
输出轴轴径对照表 06
输出扭矩表 07
输出轴悬垂荷重 08
输出轴允许最大轴径 08
刹车装配图 09
刹车零件分解图 09
刹车间隙调整 09
刹车特长 10
刹车规格标准 10
接线图 10
三相齿轮减速电机接线图 10
电机尺寸图 11
减速电机安装图示 21
直流刹车故障排除 22
减速机故障排除 22

减速电机型号说明 Gear Motor Model Description

CH	22	PM	15	-	0.4	IE4	-	100	-	SZ	-	B	-	G1	-	LB	-	T1
(1)	(2)	(3)	(4)		(5)	(6)		(7)		(8)		(9)		(10)		(11)		(12)

(1) 机座类型 Base type	CH: 卧式 , CV: 立式 CH: Horizontal, CV: Vertical
(2) 输出轴直径 (mm) Output shaft dia (mm)	22, 28, 32, 40, 50
(3) 电机类型 Motor type	PM 表示三相变频永磁同步电动机 PM: Three-phase variable frequency permanent magnet synchronous motor
(4) 电机输出额定转速 (r/min) Rated output speed of motor (r/min)	15: 1500, 30: 3000
(5) 电机输出额定功率 (kW) Rated power output of the motor (kW)	0.4, 0.55, 0.75, 1.1, 1.5, 2.2, 3.7
(6) 电机能效等级 Motor energy efficiency grade	IE5: 一级能效，IE4: 二级能效 IE5: Primary energy efficiency, IE4: Secondary energy efficiency
(7) 减速比 Reduction ratio	100 表示 1: 100 (100 mean 1:100)
(8) 电机类型 Motor type	S: 三相 220V, S3: 三相 380V, □ : 特殊电压 , AV: 单相离心电机 , Z: 缩框机型 , ZQ3: 380V 轴流风机强制风扇 (标准), ZQ2: 单相 220V 轴流风机强制风扇 , DQ2: 单相 220V 电子风扇 S: Three-phase 220V, S3: Three-phase 380V, □ : Specific voltage, AV: Single-phase centrifugal motor, Z: Frame reduction model, ZQ3: 380V axial fan forced fan (standard), ZQ2: single-phase 220V axial fan forced fan, DQ2: single-phase 220V electronic fan
(9) 刹车器类型 Brake type	B: DC 90V 断电刹车器 , YB: 手释放刹车器 , B3: DC171V 断电刹车器， YB3: 380V 手释放刹车器 B: DC 90V Power off brake, YB: Hand release brake, B3: DC 171V Power off brake, YB3: 380V Hand release brake
(10) 依输出轴看配线盒方向 Junction box direction	G1: 左方向 (标准型), G2: 右方向 , G3: 上方向 , G4: 下方向 G1: Left direction(STD), G2: Right direction, G3: Up direction, G4: Down direction
(11) 出线口方向 Direction of outlet wire	T: 向上 , D: 向下 , F: 向前 , B: 向后 , L: 向左 , R: 向右 T: Up, D: Down, F: Forward, B: Back, L: Left, R: Right
(12) 透气孔方式 Air vent system	T0: 无透气孔 , T1、T2、T3、T4、T5、T6 透气孔方式详见 21 页 T0: No air vent, See page 21 for details on the ventilation modes of T1, T2, T3, T4, T5 and T6

接线盒方向选定 Terminal Box Direction

	G1- 左方向 Left Side	G2- 右方向 Right Side	G3- 上方向 Upper Side	G4- 下方向 Lower Side
CH 型 CH Type	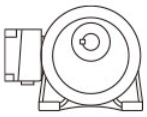	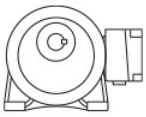	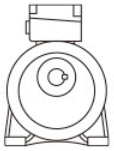	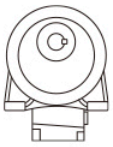
CV 型 CV Type	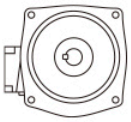	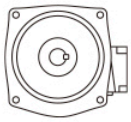	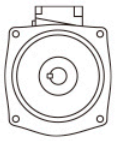	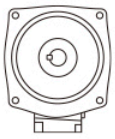
接线盒：面朝电机出轴时出线口方向 Terminal box: outlet wire direction when facing motor output shaft	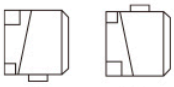 LD LT	 RD RT	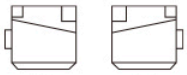 TL TR	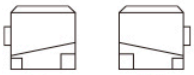 DL DR
	 LF LB	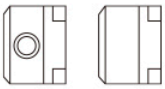 RF RB	 TF TB	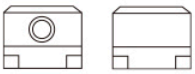 DF DB

产品特点 Product Features

高效率
采用稀土永磁体内嵌式，独特定转子槽形设计。
High efficiency
Using rare earth permanent magnet embedded in the body, unique fixed rotor groove design.

低温升
低电流，高效率，低损耗，实现温升低。
Low temperature rise
Low current, high efficiency, low loss, low temperature rise.

体积小
对比异步电机，同功率下，体积做到更小。
Small size
Compared with asynchronous motors, the volume is smaller at the same power.

低耗能
在变频范围内，都处于高效率区间，年均耗电量低，节能效果明显。
Low energy consumption
In the frequency conversion range, they are in the high efficiency range, the average annual power consumption is low, and the energy saving effect is obvious.

优异的启动性能
对比异步电机，启动电流更低，冲击电流小，具有更稳定的转速。
Excellent startup performance
Compared with asynchronous motors, the starting current is lower, the impact current is small, and the speed is more stable.

机型说明 Model Description


卧式


立式


卧式附刹车


立式附刹车

产品结构图 Product Structure Drawing

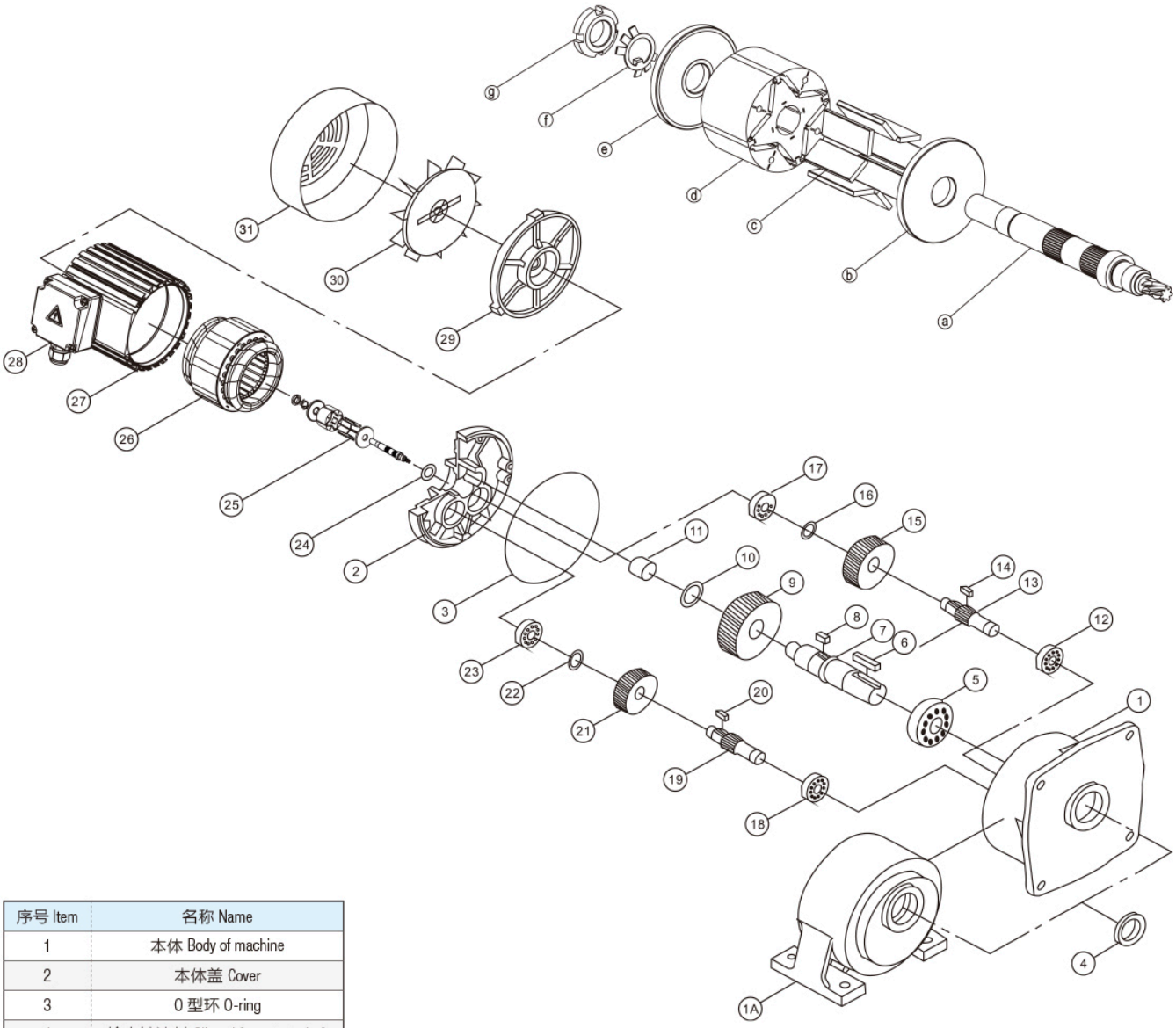

序号 Item	名称 Name
1	本体 Body of machine
2	本体盖 Cover
3	O 型环 O-ring
4	输出轴油封 Oil seal for output shaft
5	轴承 Bearing
6	键 Key
7	输出轴 Output shaft
8	键 Key
9	三段大齿轮 Three-speed large gear
10	扣环 Buckle
11	自润轴承 Oilless bearing
12	轴承 Bearing
13	三段小齿轮 Three-speed small gear
14	键 Key
15	二段大齿轮 Two-speed large gear
16	扣环 Buckle
17	轴承 Bearing
18	轴承 Bearing
19	二段小齿轮 Two-speed small gear

序号 Item	名称 Name
20	键 Key
21	一段大齿轮 One-speed large gear
22	扣环 Buckle
23	轴承 Bearing
24	输入轴油封 Oil seal for input shaft
25	电机轴及转子 Motor shaft and rotor
26	线圈总成 Winding assembl
27	机壳 Casing
28	接线盒 Terminal box
29	电机后盖 Rear cover of motor
30	风扇 Fan
31	风罩 Fan cover

序号 Item	名称 Name
a	转子轴 Rotor shaft
b	挡板 Baffle
c	磁瓦 Magnetic tile
d	转子铁芯 Rotor core
e	挡板 Baffle
f	圆螺母用止动垫圈 Stop washers for round nuts
g	圆螺母 Round nut

齿轮减速机的使用及安装 Operation and Installation of Gear Motor

使用前检查

- 检查机种、型号、功率、轴方向、减速比、回转方向及输入轴 / 输出轴转速是否符合。
- 注意检查注油情况，确定是有油，并保持油量在油面积一半以上。

场所

- 须装置于平日坚固的底部。
- 安装之环境须干燥且通风良好，周围温度 -10°C~+40°C，异常高温或低温时请注明。

连接方法

- 当联接器用以联接入力或输出轴时，须确实固定并务使两轴平行，底座须以适当螺栓，确保固紧密。
- 所有配合均应轻装于轴上，勿使用铁锤，并避免装配过紧而引起轴承损坏。
- 滑轮，链轮或齿轮在装配时应尽量靠近轴承以减少弯曲应力。使用适当大小 (在输出轴径的 6 倍以内) 与输出轴连接之轮、皮带轮等请配合 H7 公差使用，可避免发出异声与受损。
- CH、CV 型入力孔可加添适当润滑油，避免孔径过度磨损及发出异声。
- 轴面可涂上防锈油避免生锈。

电机

- 电源电压变动大于 10% 时，电机会有烧毁的风险，并使输出轴扭力降低或异常。
- 电机超负荷使用有烧毁的风险。
- 电机接线错误会导致电机烧毁。
- 湿气过重的环境会使刹车电机的刹车器产生锈蚀，失去刹车功能。
- 永磁同步减速电机，需配专用永磁同步变频器。
- 请在电源供应入线加装保护开关减少电机烧毁。

Pre-use inspection

- Check if the type, model, horsepower, shaft direction, reduction ratio, gyration direction, and turnover number of the input shaft and output shaft are compliant.
- Keep an eye on the oil and make sure there is oil and the oil level covers at least half of the oil area.

Venues

- It must be installed on a sturdy base.
- The installation area must be dry and well ventilated, the ambient temperature shall be -10°C~+50°C, and abnormal high temperature or low temperature must be indicated.

Connection method

- When the coupling is used to connect to the input or output shaft, it must be secured and parallel to both shafts; the base must be properly secured with appropriate bolts to make sure it is tight.
- All supporting devices must be lightly mounted on the shaft. Do not use a hammer, and avoid tight assembly as it may cause bearing damages.
- Pulley, sprocket or gear must be assembled as close to the bearing as possible to reduce bending stress. Use appropriate size (within 6 times of the output shaft diameter), and the wheel pulley connected to the output shaft must be used with H7 tolerance to avoid abnormal noise and damages.
- CH and CV inlet hole may be applied with appropriate lubricating oil to avoid excessive wear to and abnormal noise of the aperture.
- The shaft surface can be coated with anti-rust paint to prevent rust.

Motor

- When the changes to the power supply voltage exceed 10%, the motor may be burnt down, and it may cause reduced or abnormal output shaft torsion.
- The motor may be burnt out if overloaded.
- Incorrect motor wiring may cause the motor to burn out.
- Environment with excessive moisture may cause the motor brake to rust and cause braking failure.
- When used with a frequency converter, please use a special motor for frequency conversion if it is often used under low frequency.
- Please install a protection switch to the power supply line to minimize the chance of motor burnout.

电机特性资料 Motor Specification

项目 Item		三相减速电机 Three-phase gear motor
齿轮箱 Gearbox	齿轮 Gear	全部内藏式齿轮采用高级特殊合金钢高精密加工并渗碳淬火处理 All internal gears are precisely processed with special alloy steel and have gone through carburizing and quenching heat treatment.
	齿轮箱材质 Gearbox materials	铝合金压铸成型（轴径 22、28）铸铁成型（32、40、50） Aluminium alloy die-casting (shaft diameter 22, 28), cast iron (32, 40, 50)
	润滑油 Lubricating oil	本机体于出货时内部添加高级润滑油，不需要加油保养 The body of the machine has been added with high-grade lubricating oil before delivery, and no extra lubrication is required.
电机 Motor	电源 Power supply	220/380V
	频率 Frequency	变频
	冷却方式 Cooling method	全闭外扇 Fully closed external fan
	启动方式 Starting method	变频启动 Variable frequency start-up
	外壳材质 Casing materials	高级铝合金 High-grade aluminium alloy
	绝缘等级 Insulation class	F 级绝缘 Class F insulation
	防护等级 Protection grade	铝壳接线盒为 IP54，铁盒接线盒为 IP20 Aluminium terminal box is IP54, steel terminal box is IP20
刹车 Brake	动作方式 Action mode	电磁式刹车（断电刹车） Non-activated magnetic brake (power-off brake)
	电压 Voltage	DC90-110V 附 AC220V、AC110V 整流器 DC90-110V with AC220V, AC110V rectifier
通用环境 Standard environment	温度 Temperature	-10°C~+40°C（不结冰）
	湿度 Humidity	90% 以下（不凝结） Below 90% (noncondensing)
	场所 Venue	室内，海拔 1000 米以下 Indoor, below 1000 meters above sea level

输出轴轴径对照表 Output Shaft Diameter Table

标准型 (Normal Duty Type)

减速比 Ratio	马力 (功率) Horsepower (Power)				
	1/2HP(400W)	1HP(750W)	2HP(1500W)	3HP(2200W)	5HP(3700W)
3	22	28	32	40	40
5	22	28	32	40	40
10	22	28	32	40	40
15	28	28	32	40	50
20	28	28	32	40	50
25	28	28	32	40	50
30	28	32	32	40	50
40	28	32	40	40	50
45	28	32	40	50	50
50	28	32	40	50	50
60	28	32	40	50	50
70	28	32	40	50	
80	28	32	40	50	
90	28	32	40	50	
100	32	32	40	50	
120	32	32	50		
140	32	40	50		
150	32	40	50		
160	32	40	50		
180	32	40	50		
200	32	40			
250-1800	40	50			

轻负载缩框型 (Light Duty Type)

减速比 Ratio	马力 (功率) Horsepower (Power)				
	1/2HP(400W)	1HP(750W)	2HP(1500W)	3HP(2200W)	5HP(3700W)
3	18	22	28	32	
5	18	22	28	32	
10	18	22	28	32	
15	22	22	28		40
20	22	22	28		40
25	22	22	28		40
30	22	28	32		40
40	22	28	32		40
45	22	28	32		40
50	22	28	32	40	40
60	22	28	32	40	40
70	22	28	32	40	
80	22	28	32	40	
90	22	28	32		
100	28	28	32		
120	28	28	40		
140	28	32	40		
150	28	32	40		
160	28	32	40		
180	28	32	40		
200	28	32			
250-1800	32	40			

1、缩框机型为不正当设计使用，如非必要请勿选用。
2、电机部分提供一年保固。
1、Light duty type are not available for standard application design, it only suitable for special project design.
2、Provide one year guarantee for motor only.

输出扭矩表 Output Torque

标准型 (Normal Duty Type)

kg·m

减速比 Ratio	输出转速 Output R.P.M.		输出扭矩 Output Torque									
			0.4kW		0.75kW		1.5kW		2.2kW		3.7kW	
	Hz											
	50	60	50	60	50	60	50	60	50	60	50	60
3	500	600	0.70	0.60	1.30	1.10	2.60	2.20	3.80	3.20	6.00	5.50
5	300	360	1.20	1.00	2.20	1.90	4.50	3.80	6.72	5.60	11.0	10.0
10	150	180	2.40	2.00	4.50	3.80	9.10	7.60	13.7	11.2	22.0	20.0
15	100	120	3.60	3.00	6.80	5.70	13.5	11.3	20.1	16.8	32.6	29.8
20	75	90	4.80	4.00	9.00	7.50	18.1	15.1	26.8	22.4	43.6	36.0
25	60	72	6.00	5.00	11.2	9.40	22.6	18.9	33.6	28.0	53.9	49.53
30	50	60	7.20	6.00	13.5	11.3	27.1	22.6	40.3	33.6	64.7	58.8
40	37	45	9.30	7.80	17.5	14.6	34.9	29.1	52.0	43.4	86.3	78.4
45	33	40	10.9	9.10	20.6	17.0	41.1	34.0	59.8	49.6	98.5	81.7
50	30	36	11.6	9.70	21.9	18.3	43.6	36.4	65.1	54.3	107	97.0
60	25	30	13.9	11.6	26.2	21.9	52.4	43.7	78.1	65.1	127	115
70	21	25	16.2	13.5	31.5	26.3	62.4	52.0	92.5	77.1		
80	19	23	18.4	15.4	35.5	29.6	70.8	59.0	105	87.5		
90	17	20	20.7	17.3	39.3	32.8	77.1	64.3	113	94.3		
100	15	18	23.0	19.2	43.2	36.0	83.7	69.8	126	105		
120	12	15	27.7	23.1	51.8	43.2	101	83.7				
140	11	13	32.0	26.7	59.7	49.8	116	96.8				
160	9	11	36.3	30.3	68.0	56.7	132	110				
180	8	10	40.8	34.0	76.8	64.0	148	123				
200	7	9	43.2	36.0	82.8	69.0						

1kg·m=9.8N·m(牛顿·米)

输出轴悬垂荷重 Overhung Load

kg

减速比 Ratio	输出转速 Output R.P.M.		输出扭矩 Output Torque									
			0.4kW		0.75kW		1.5kW		2.2kW		3.7kW	
	Hz											
	50	60	50	60	50	60	50	60	50	60	50	60
3	500	600	54	45	60	50	145	130	165	150	200	180
5	300	360	78	70	85	75	165	150	210	180	270	225
10	150	180	150	130	180	180	280	250	430	360	570	550
15	100	120	175	160	165	160	355	348	490	450	780	750
20	75	90	190	170	175	170	369	365	540	500	850	830
25	60	72	210	180	185	180	450	430	650	630	1100	1050
30	50	60	235	220	415	400	480	450	690	650	1200	1100
40	38	45	270	260	430	420	580	550	710	670	1280	1200
45	33	40	335	328	440	430	590	570	820	780	1300	1250
50	30	36	350	335	450	440	600	580	850	820	1400	1350
60	25	30	350	350	450	450	630	610	900	900	1400	1400
70	21	25	350	350	460	460	670	650	1100	1100		
80	18	22	350	350	460	460	680	680	1100	1100		
90	16	20	350	350	500	500	850	850	1200	1200		
100	15	18	380	380	590	590	900	900	1200	1200		
120	12	15	390	390	640	640	920	920				
140	11	13	400	400	679	679	920	920				
150	10	12	420	420	679	679	950	950				
160	9	11	420	420	700	700	950	950				
180	8	10	430	430	720	720	980	980				
200	7	9	430	430	720	720						
1/250-1/1800			720	720	1400	1400						

输出轴允许最大轴径 Available Max Output Shaft Diameter

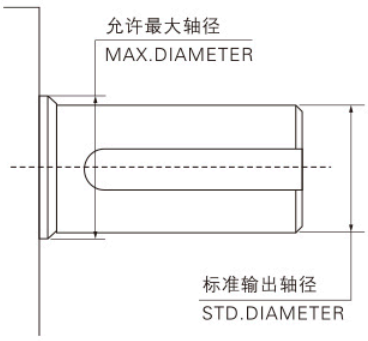

标准输出轴径 STD Output Shaft	允许最大轴径 Max Available Diameter
Φ18	Φ20
Φ22	Φ25
Φ28	Φ30
Φ32	Φ35
Φ40	Φ45
Φ50	Φ55

刹车装配图 Brake Assembly Drawing

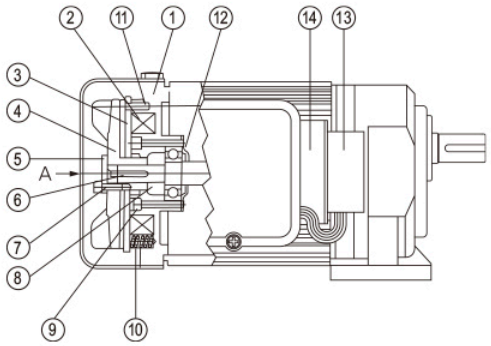

1. 刹车主体 Main body of brake
2. 刹车激励线圈 Excitation coil of brake
3. 刹车片 Brake lining
4. 风扇 Fan
5. 调整螺栓 Adjusting bolt
6. 键 Key
7. 固定螺丝 Set screw
8. 垫圈 Washer
9. 套筒螺丝 Telescopic screw
10. 压缩弹簧 Compression spring
11. 弹簧销 Spring catch
12. 轴承盖 Bearing cap
13. 整流器 Rectifier
14. 整流器铁板 Iron plate of rectifier

刹车零件分解图 Brake Unit Section Diagram

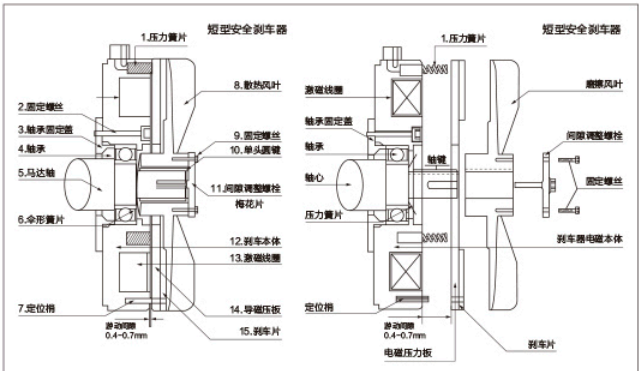

1. 压力弹簧 Compression spring
2. 固定螺丝 Set screw
3. 轴承固定盖 Bearing cap
4. 轴承 Bearing
5. 电机轴 Motor shaft
6. 伞形簧片 Umbrella spring
7. 定位销 Locating pin
8. 散热风叶 Cooling blade
9. 固定螺丝 Set screw
10. 固定键 Retaining key
11. 调整螺栓 Adjusting bolt
12. 刹车本体 Main body of brake
13. 激磁线圈 Excitation coil
14. 导磁压板 Magnetic conduction plate
15. 刹车片 Brake lining

刹车间隙调整 Brake Clearance Adjustment

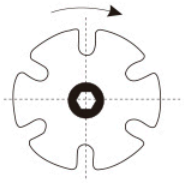

1. 请先移除固定螺丝。
Please remove two pieces fixed screws in advance.
2. 顺时针调整一格，其间距缩小 0.07-0.10mm。
Every single position ad justment, brake clearance will reduce 0.07-0.10mm.

刹车间隙调整原因：
1、每当使用一段时间刹车动作不正确时。
2、至少每年需要调整刹车间隙一次。
3、依使用的频率多寡，可自行决定调整间隙的次数。
4、请使用厚薄规调整刹车间隙在 0.3-0.5mm 之间。
间隙调整方法：
1、打开电机风盖，拆掉调整螺栓上两个固定螺丝。
2、旋转调整螺栓可调整刹车间隙。顺时针 ---- 缩小间隙，逆时针 ---- 放大间隙，每等距调整约 0.2mm。
3、以厚薄规调整好间隙后，将调整螺栓上四个或六个孔之其中对角两孔固定将固定螺丝锁紧即完成调整间隙动作，其所调整方法及所需间隙厚薄规为准。

Reasons for adjusting brake clearance
1. When the braking action is incorrect after certain period of use.
2. The brake clearance should be adjusted at least once a year.
3. User may decide on the frequency of clearance adjustment independently according to the frequency of use.
4. Please use the thickness gauge to adjust the brake clearance between 0.3-0.5mm.

How to adjust clearance:
1. Open the air cover of the motor, and remove the two set screws on the adjusting bolt.
2. Rotate the adjusting bolt to adjust the brake clearance. Rotate clockwise to reduce the clearance and rotate counter-clockwise to increase the clearance, and adjust around 0.2mm per equidistance.
3. After adjusting the clearance with the thickness gauge, secure the two diagonal out of the four or six holes on the adjustment bolt, and lock the set screws to complete the clearance adjustment, and the adjustment method and the required clearance are subject to the thickness gauge.

刹车特长 Brake Features

断电时动作……电磁作动刹车，断电时自动刹车动作。
接线容易……整流器装于电机外壳上，接交流电源。
小型重量轻……加装刹车所增加电机长度极少，体积小，重量轻。
寿命长……刹车片材质耐磨耗性佳，刹车动作正确，调整方便。

Braking when powered off ..... Non-excitation brake, automatic brake when powered off.
Easy connection ..... Rectifier is installed on the motor casing and connected to AC power supply.
Small size and light weight ..... Minimal increase of motor length when the brake is installed, which guarantees small size and light weight.
Long service life ..... Brake lining is made of wear-resistant material to ensure accurate braking action and easy adjustment.

刹车规格标准 Specification and Standard of Brake

适配电机 Applicable motor	三相刹车齿轮减速电机 Three-phase brake gear motor
输入电压 Input voltage	AC200/208/220V-50/60Hz
输出电压 Output voltage	DC90/108V
周围环境温度 Ambient temperature	-10℃ ~ +40℃
绝缘耐压 Insulation and voltage resistance	AC1500V

接线图 Wiring Diagram

适配电机 Applicable motor	三相刹车齿轮减速电机 Three-phase brake gear motor
 接线图 Wiring diagram	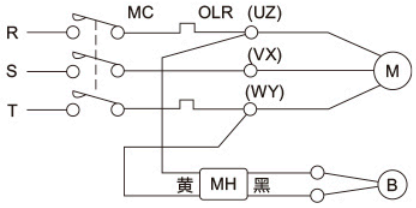 AC 200/208V/220V
 接线图 Wiring diagram	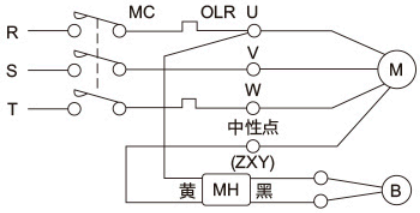 AC 380/415V/440V

M------- 电机 Motor　B----- 刹车 Brake　MH------ 整流器 Rectifier　MC------ 电磁接触器 Magnetic contactor　OLR----- 过负荷继电器 Overload relay

注：刹车电机接变频器使用，刹车线圈可能产生吸合不良，刹车线圈可直接铭牌标注的市电。
Note: Brake motor is connected to the frequency converter; the brake coil may produce poor suction and the brake coil can be directly connected to the marked municipal power supply.

三相齿轮减速电机接线图 Three-phase Gear Reduction Motor Wiring Diagram

AC 380V

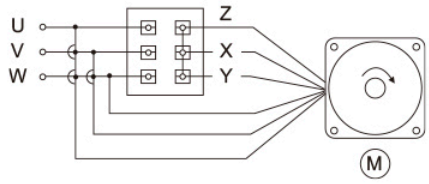

AC 220V

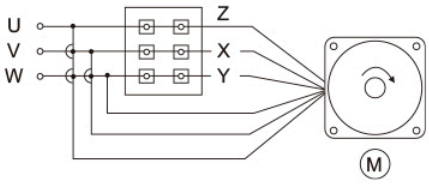

0.4kW

CH 型卧式三相铝壳永磁同步（刹车）减速电机
CH Type Horizontal Three-Phase Aluminum Housed Permanent Magnet Synchronous (Brake) Geared Motor

注：缩框型为轻负载，无大惯性场合中使用。为不正当设计，如非必要请勿使用。

电机尺寸图 Outline Dimension

CH-22-400-3~10
轻负载缩框型 CH-22-400-15~90

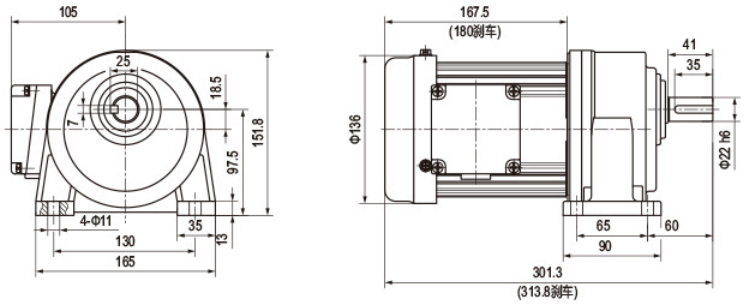

CH-28-400-15~90
轻负载缩框型 CH-28-400-100~200

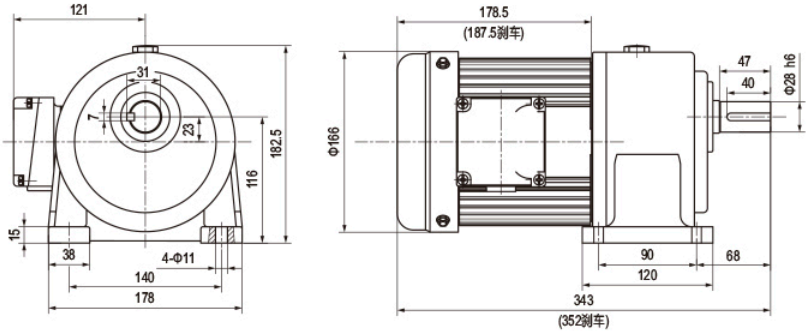

CH-32-400-100~200

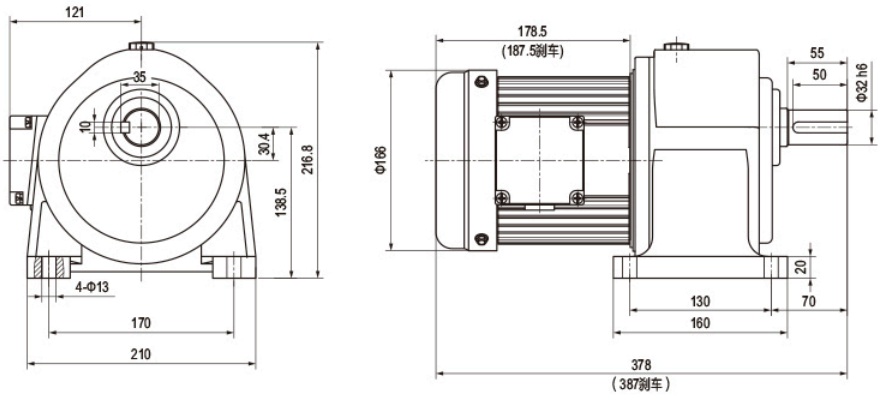

0.4kW

CV 型立式三相铝壳永磁同步（刹车）减速电机
CV Type Vertical Three-Phase Aluminum Housed Permanent Magnet Synchronous (Brake) Geared Motor

注：缩框型为轻负载，无大惯性场合中使用。为不正当设计，如非必要请勿使用。

电机尺寸图 Outline Dimension

CV-22-400-3~10
轻负载缩框型 CV-22-400-15~90

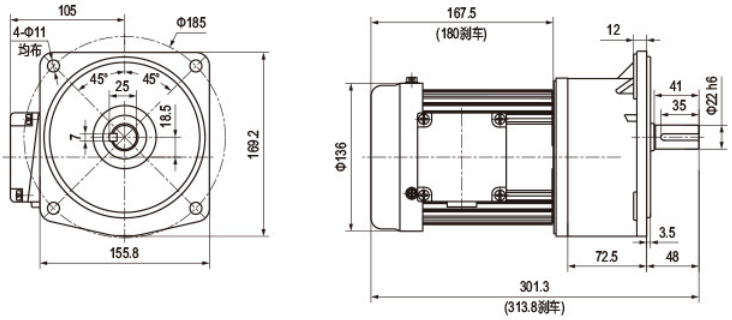

CV-28-400-15~90
轻负载缩框型 CV-28-400-100~200

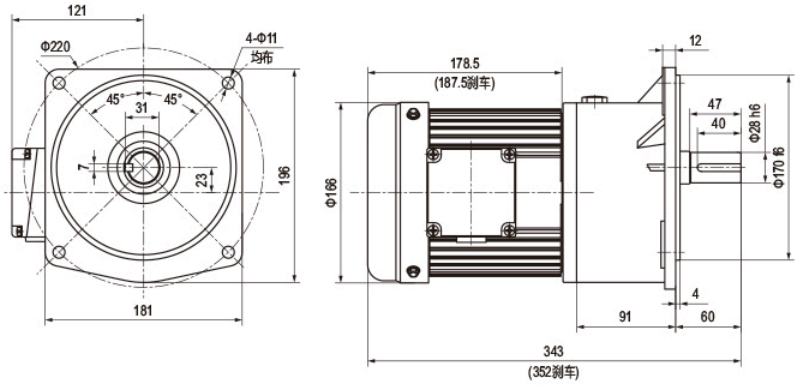

CV-32-400-100~200

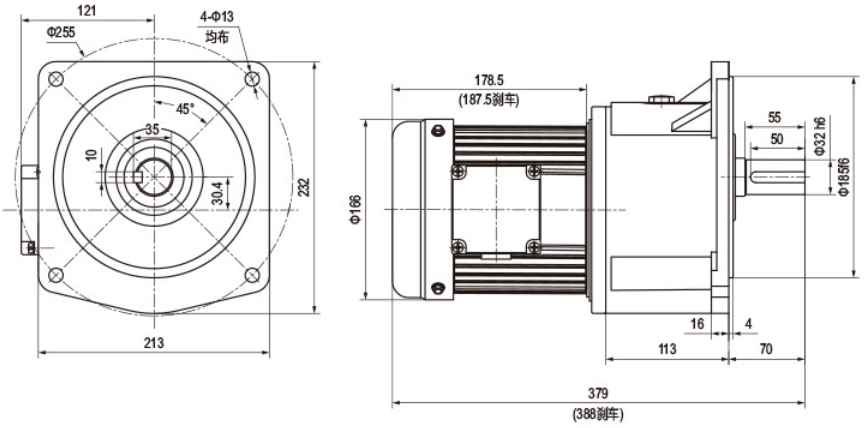

0.75kW

CH 型卧式三相铝壳永磁同步（刹车）减速电机

CH Type Horizontal Three-Phase Aluminum Housed Permanent Magnet Synchronous (Brake) Geared Motor

注：缩框型为轻负载，无大惯性场合中使用。为不正当设计，如非必要请勿使用。

电机尺寸图 Outline Dimension

CH-28-750-3~25
轻负载缩框型 CH-28-750-30~120

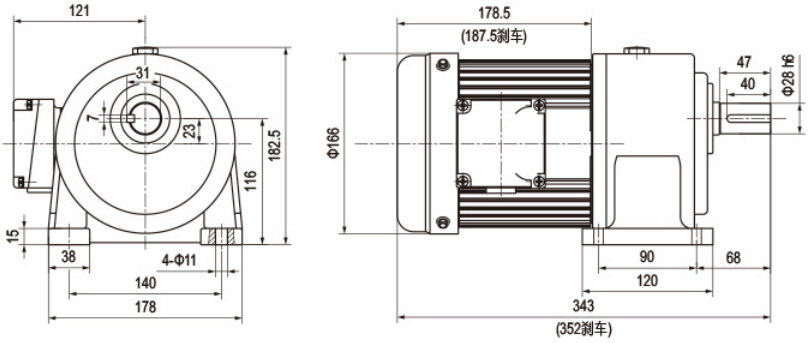

CH-32-750-30~120
轻负载缩框型 CH-32-750-130~200

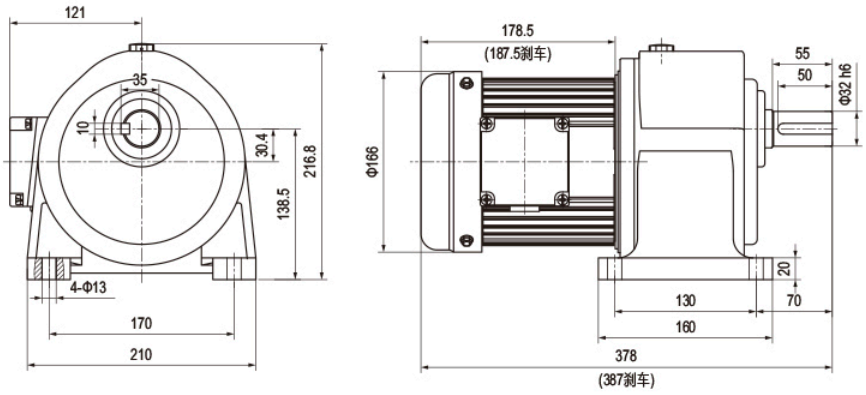

CH-40-750-130~200

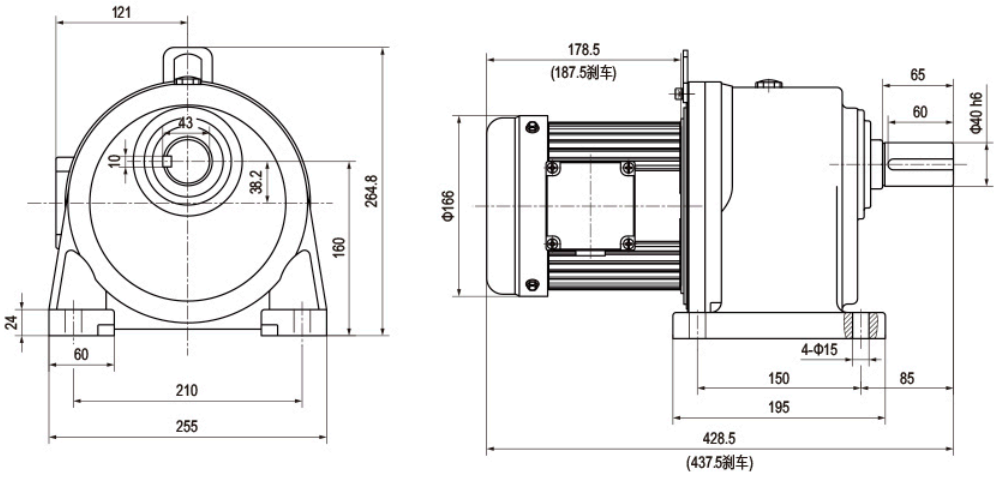

0.75kW

CV 型立式三相铝壳永磁同步（刹车）减速电机

CV Type Vertical Three-Phase Aluminum Housed Permanent Magnet Synchronous (Brake) Geared Motor

注：缩框型为轻负载，无大惯性场合中使用。为不正当设计，如非必要请勿使用。

电机尺寸图 Outline Dimension

CV-28-750-3~25
轻负载缩框型 CV-28-750-30~120

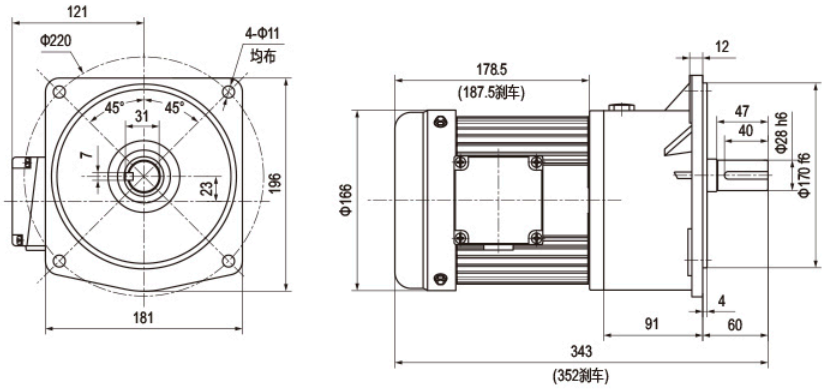

CV-32-750-30~120
轻负载缩框型 CV-32-750-130~200

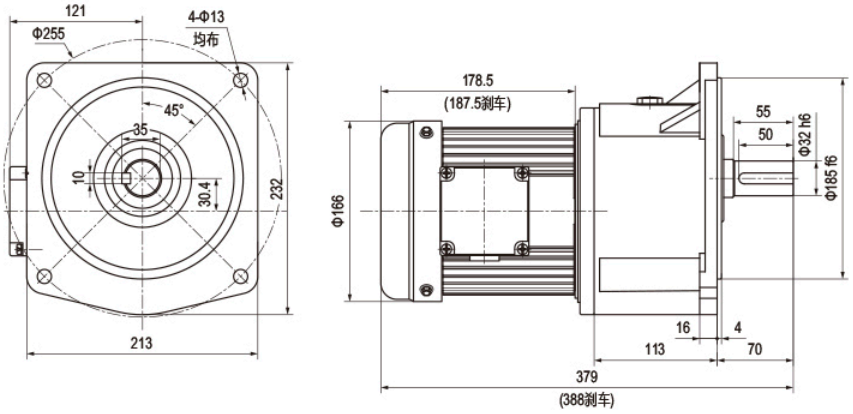

CV-40-750-130~200

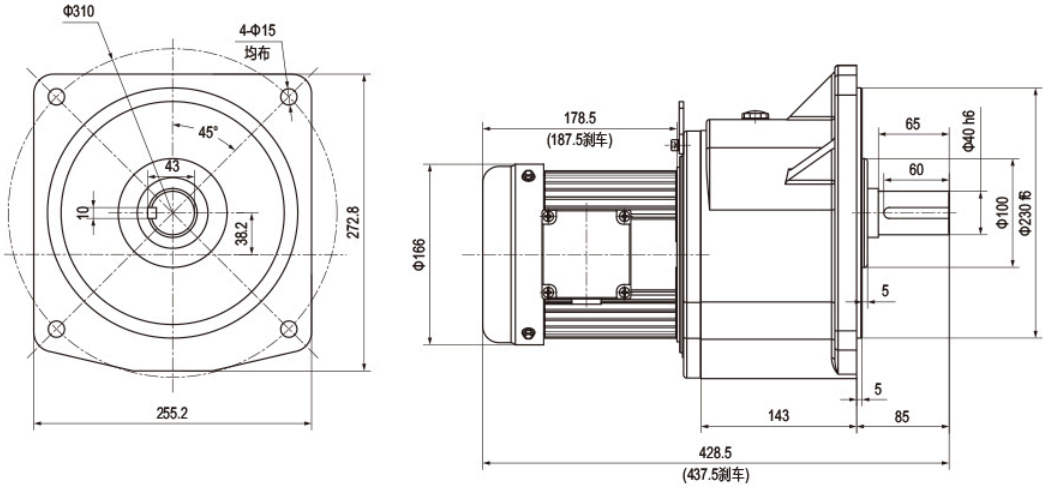

1.5kW

CH 型卧式三相铝壳永磁同步（刹车）减速电机
CH Type Horizontal Three-Phase Aluminum Housed Permanent Magnet Synchronous (Brake) Geared Motor

注：缩框型为轻负载，无大惯性场合中使用。为不正当设计，如非必要请勿使用。

电机尺寸图 Outline Dimension

CH-32-1500-3~30
轻负载缩框型 CH-32-1500-40~100

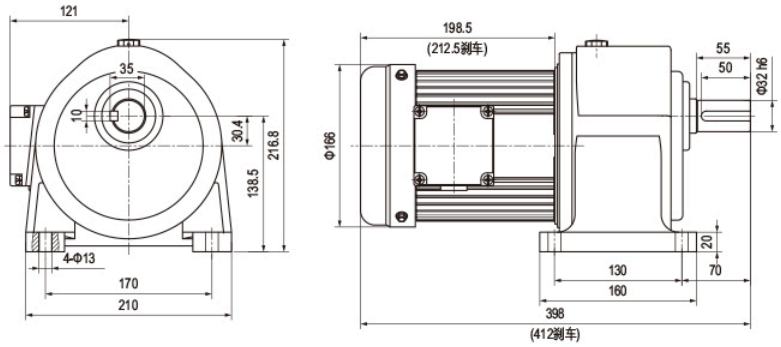

CH-40-1500-35~100
轻负载缩框型 CH-40-1500-110~200

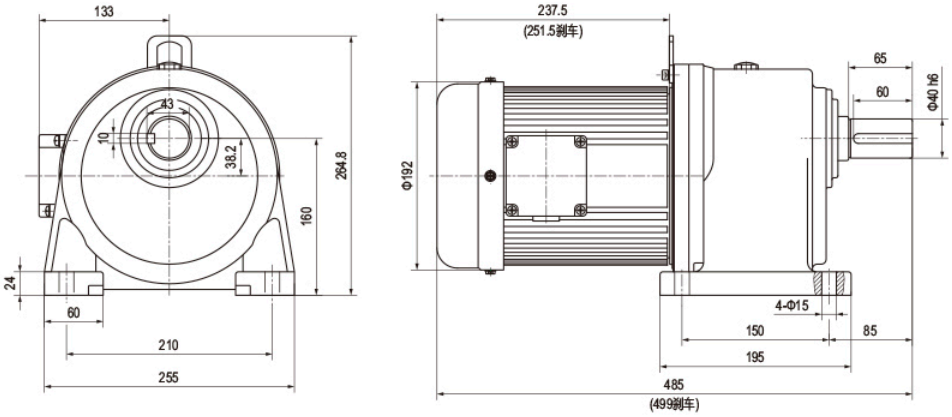

CH-50-1500-110~200

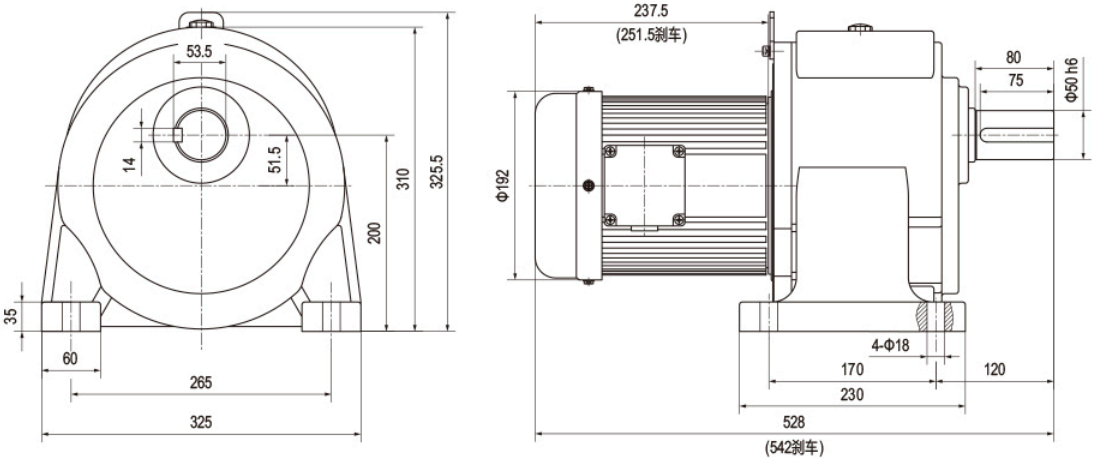

1.5kW

CV 型立式三相铝壳永磁同步（刹车）减速电机

CV Type Vertical Three-Phase Aluminum Housed Permanent Magnet Synchronous (Brake) Geared Motor

注：缩框型为轻负载，无大惯性场合中使用。为不正当设计，如非必要请勿使用。

电机尺寸图 Outline Dimension

CV-32-1500-3~30
轻负载缩框型 CV-32-1500-40~100

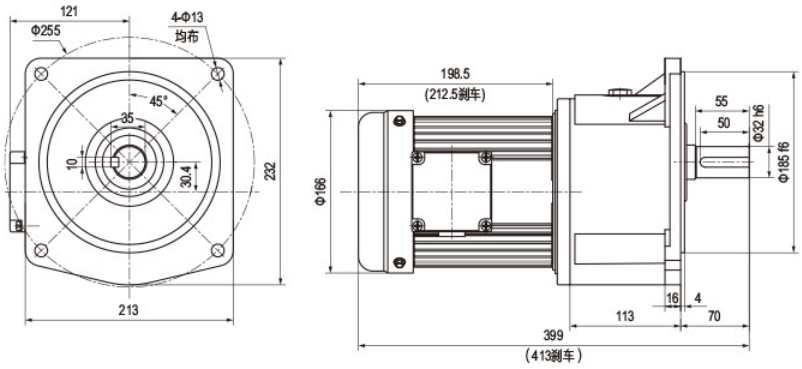

CV-40-1500-35~100
轻负载缩框型 CV-40-1500-110~200

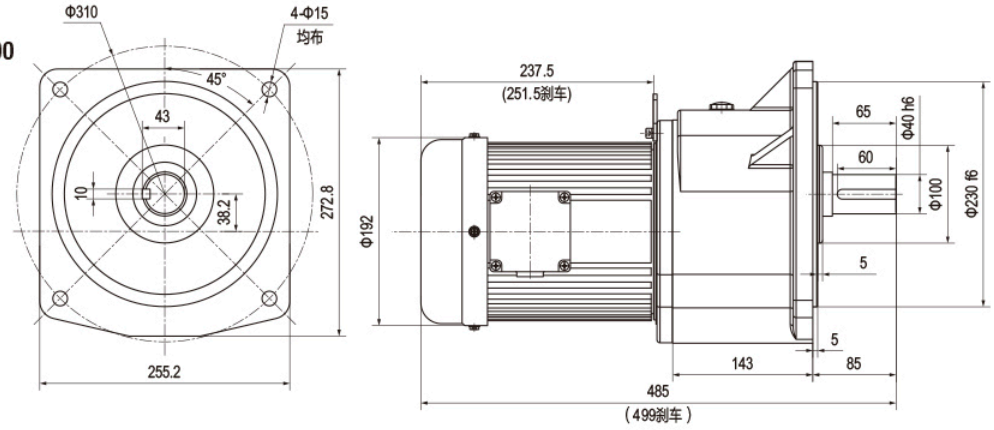

CV-50-1500-110~200

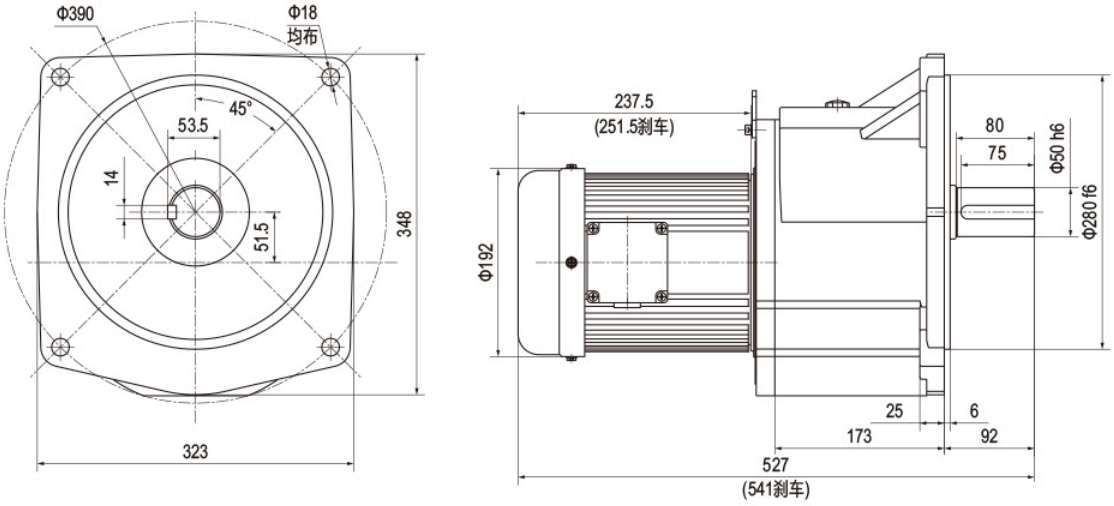

2.2kW

CH 型卧式三相铝壳永磁同步（刹车）减速电机

CH Type Horizontal Three-Phase Aluminum Housed Permanent Magnet Synchronous (Brake) Geared Motor

电机尺寸图 Outline Dimension

CH-40-2200-3~40
轻负载缩框型 CH-40-2200-50~80

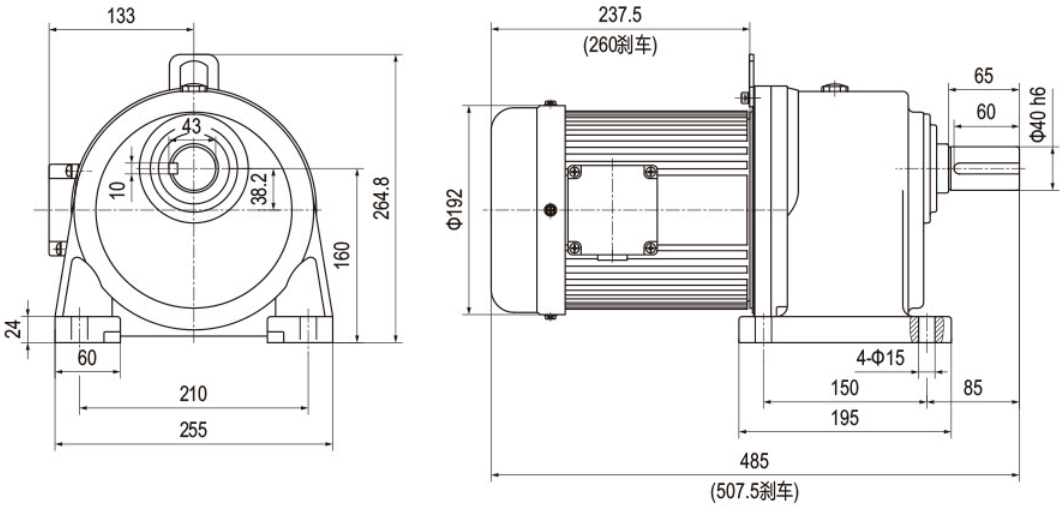

CH-50-2200-50~100
轻负载缩框型 CH-50-2200-110~200

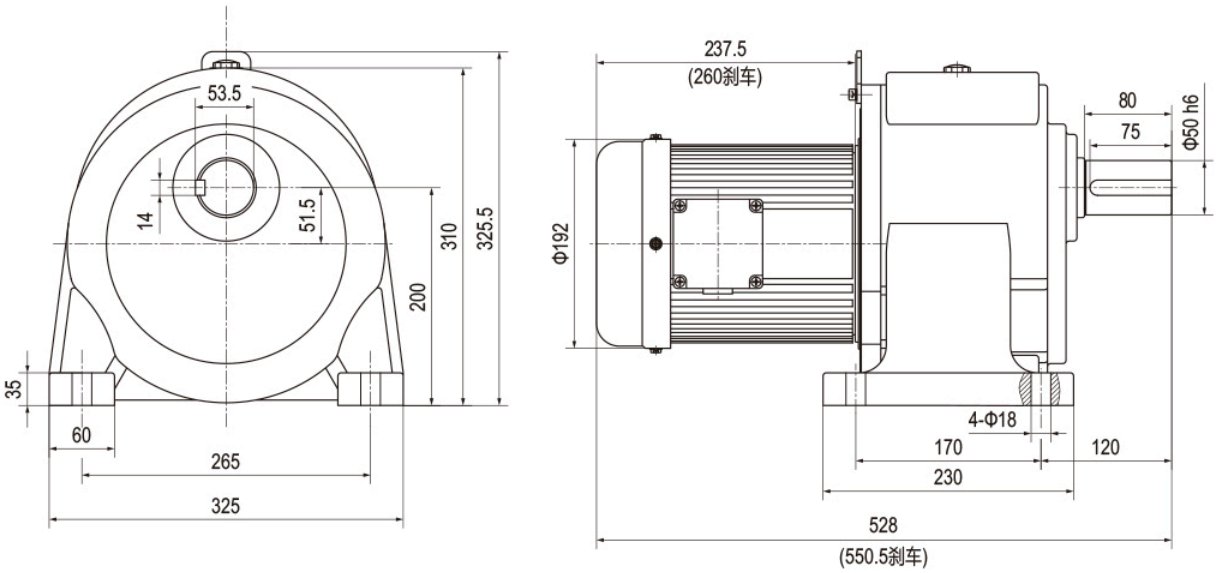

2.2kW

CV 型立式三相铝壳永磁同步（刹车）减速电机

CV Type Vertical Three-Phase Aluminum Housed Permanent Magnet Synchronous (Brake) Geared Motor

电机尺寸图 Outline Dimension

CV-40-2200-3~40
轻负载缩框型 CV-40-2200-50~80

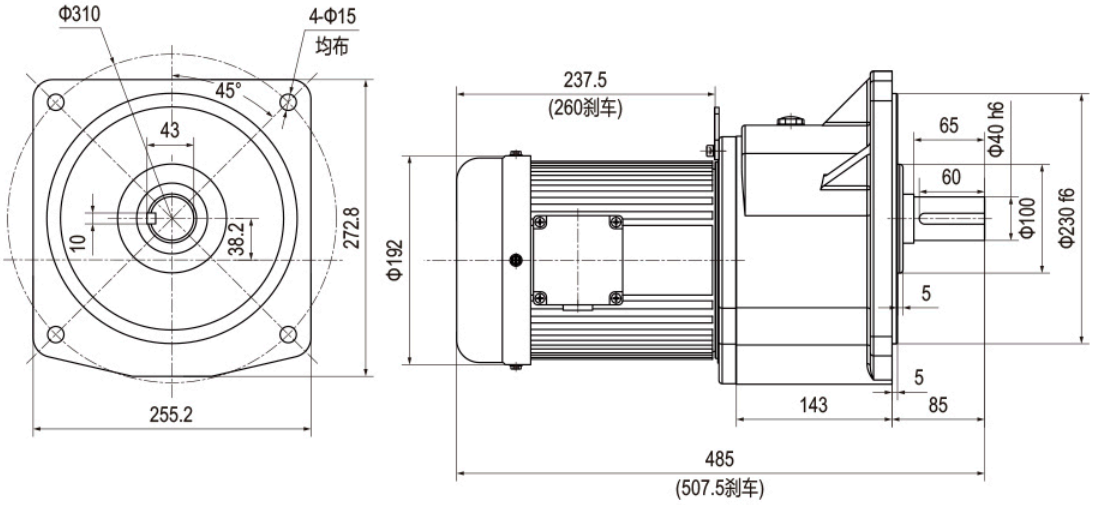

CV-50-2200-50~100
轻负载缩框型 CV-50-2200-110~200

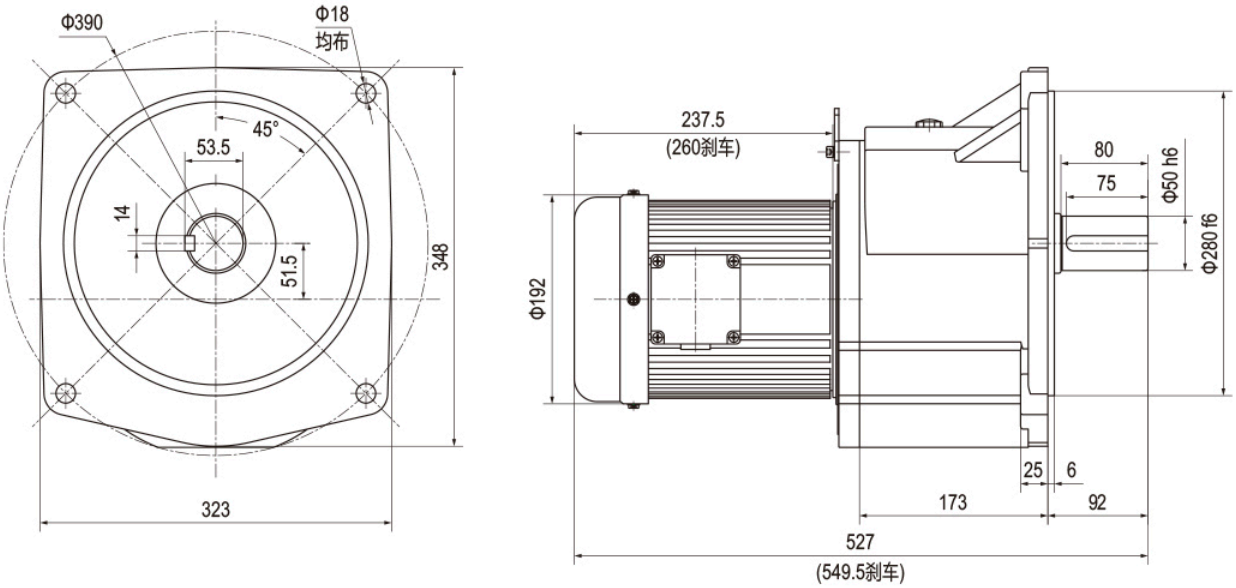

3.7kW

CH 型卧式三相铝壳永磁同步（刹车）减速电机

CH Type Horizontal Three-Phase Aluminum Housed Permanent Magnet Synchronous (Brake) Geared Motor

电机尺寸图 Outline Dimension

CH-40-3700-3~10
轻负载缩框型 CH-40-15~60

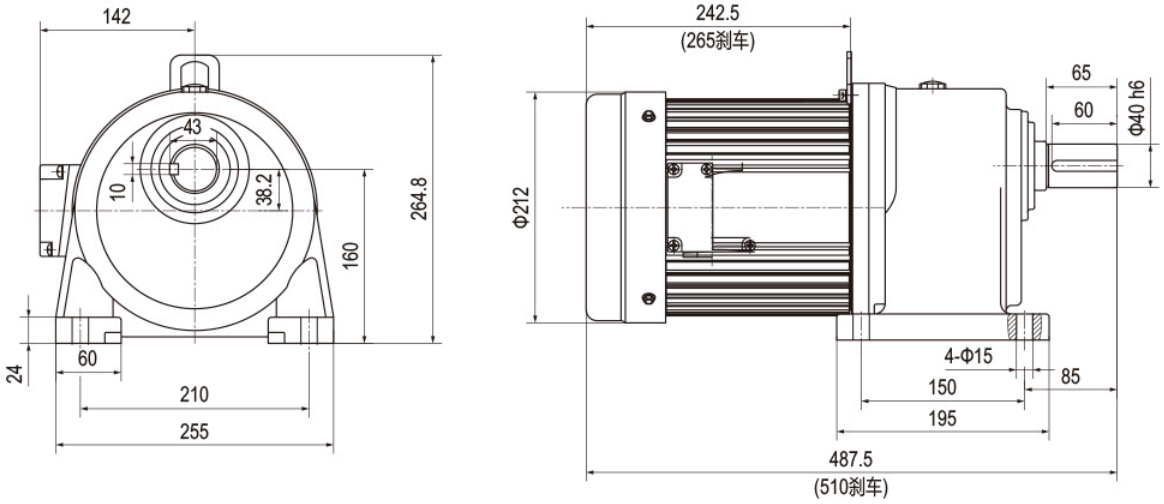

CH-50-3700-15~60
轻负载缩框型 CH-50-3700-70~200

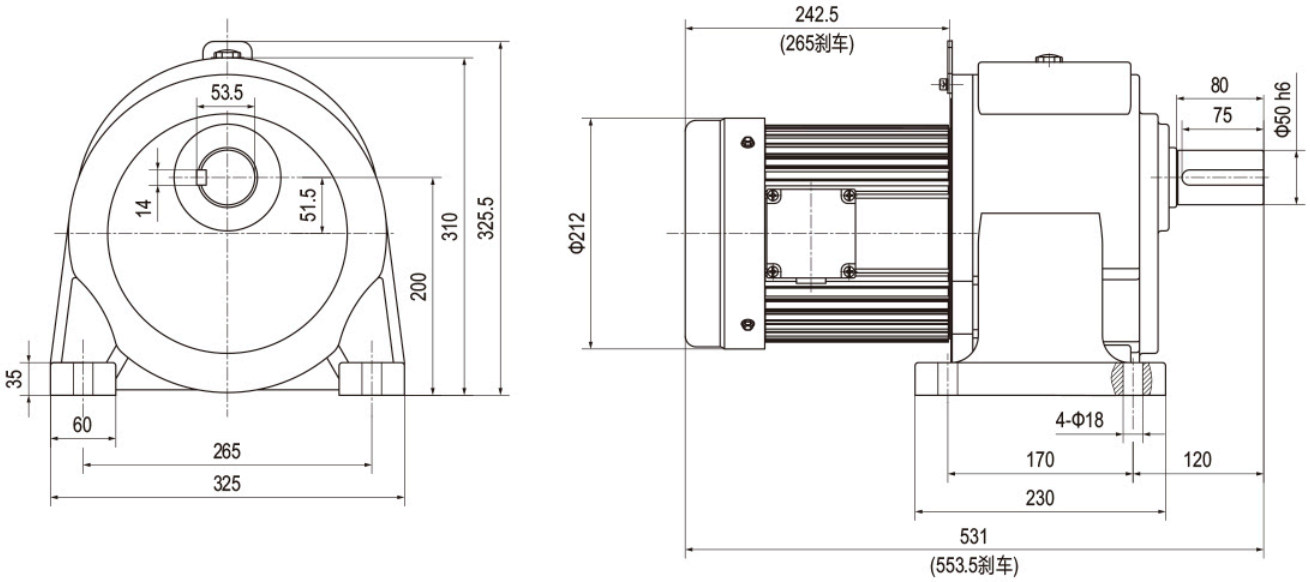

3.7kW

CV 型立式三相铝壳永磁同步（刹车）减速电机

CV Type Vertical Three-Phase Aluminum Housed Permanent Magnet Synchronous (Brake) Geared Motor

电机尺寸图 Outline Dimension

CV-40-3700-3~10
轻负载缩框型 CV-40-3700-15~60

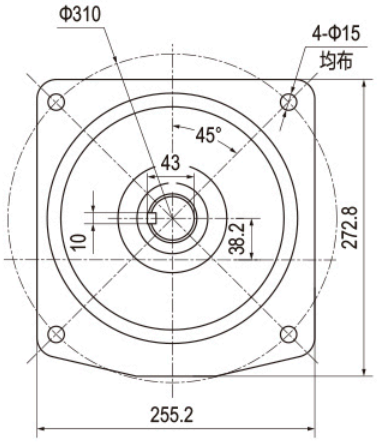

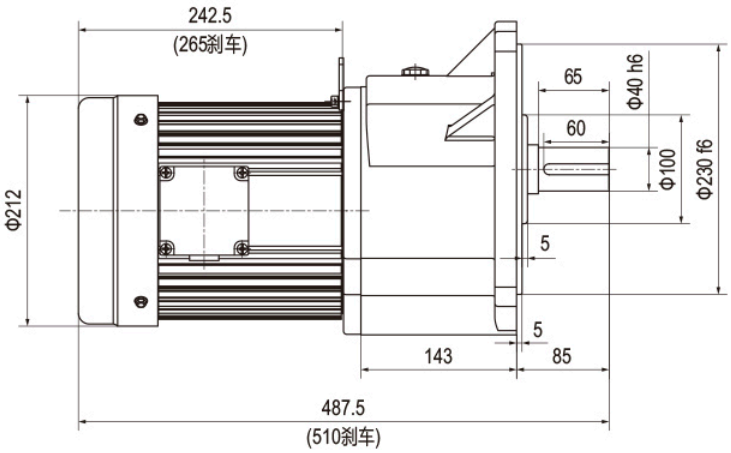

CV-50-3700-15~60
轻负载缩框型 CV-50-3700-70~200

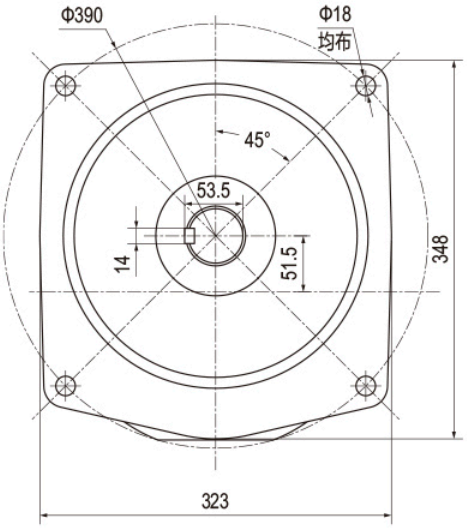

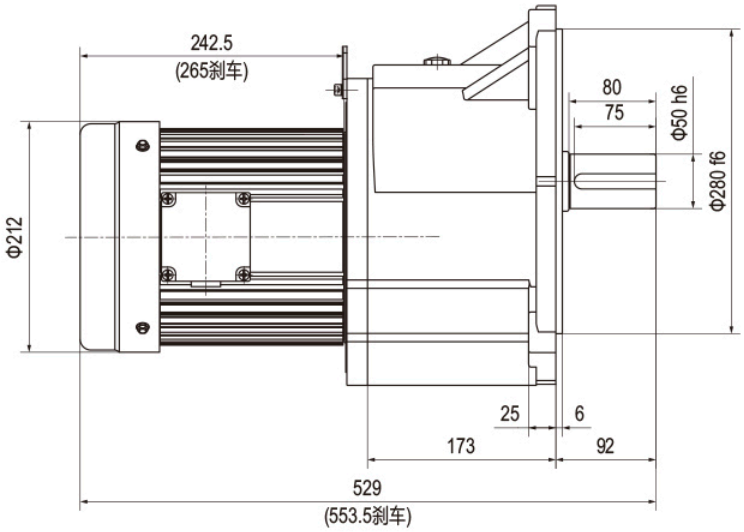

电机尺寸图 Outline Dimension

CH32+CV22-400-250~1800 轻负载缩框型

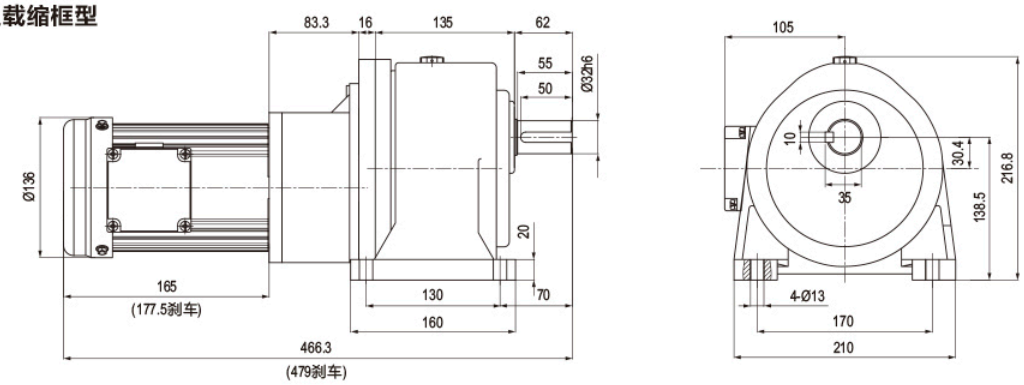

CH40+CV28-400-250~1800

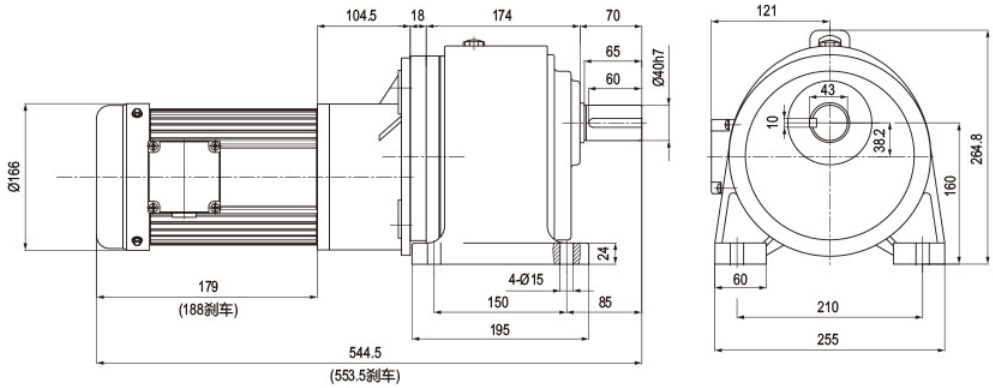

CV32+CV22-400-250~1800 轻负载缩框型

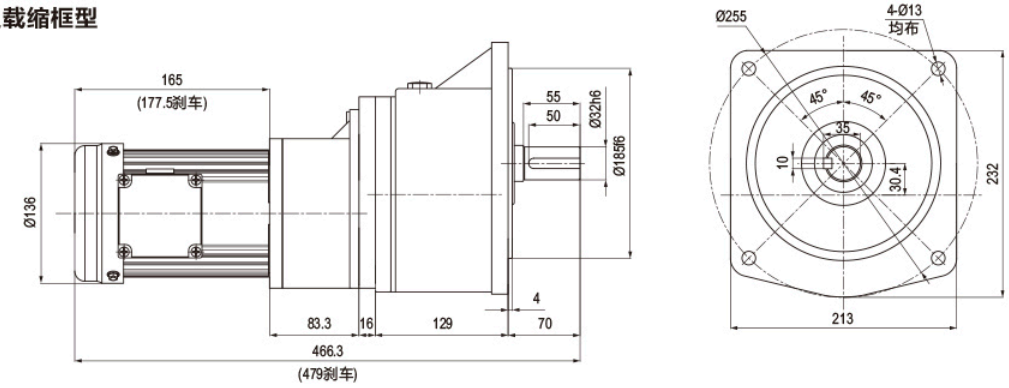

CV40+CV28-400-250~1800

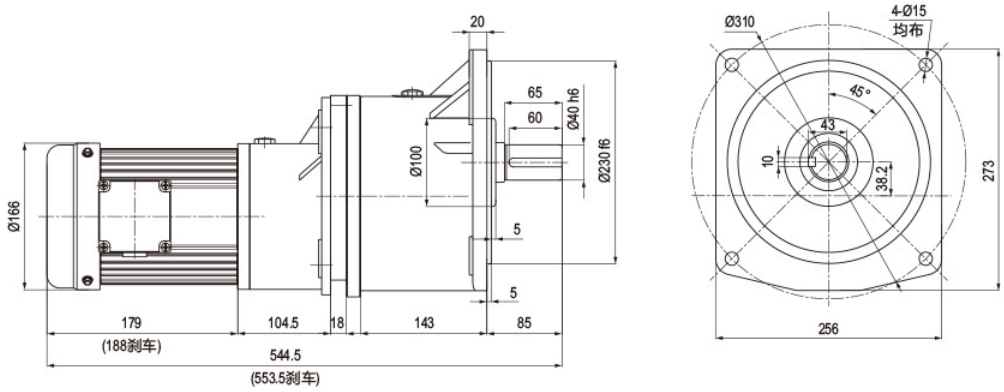

电机尺寸图 Outline Dimension

CH40+CV28-750-250~1800 轻负载缩框型

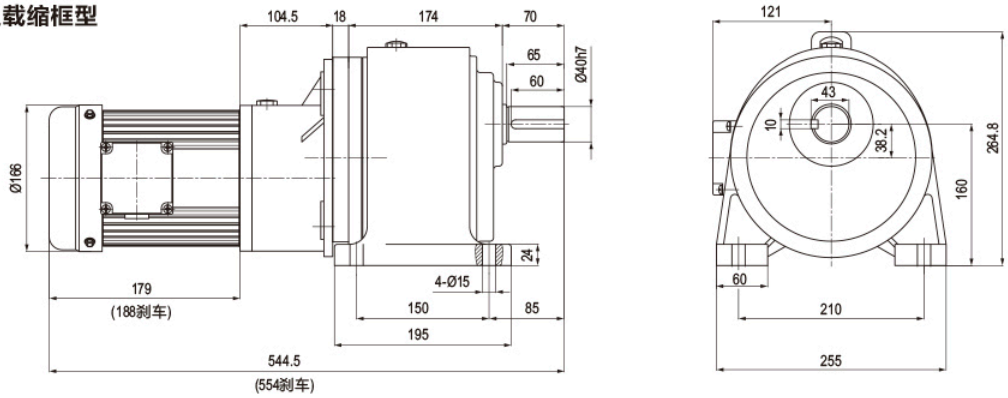

CH50+CV28-750-250~1800

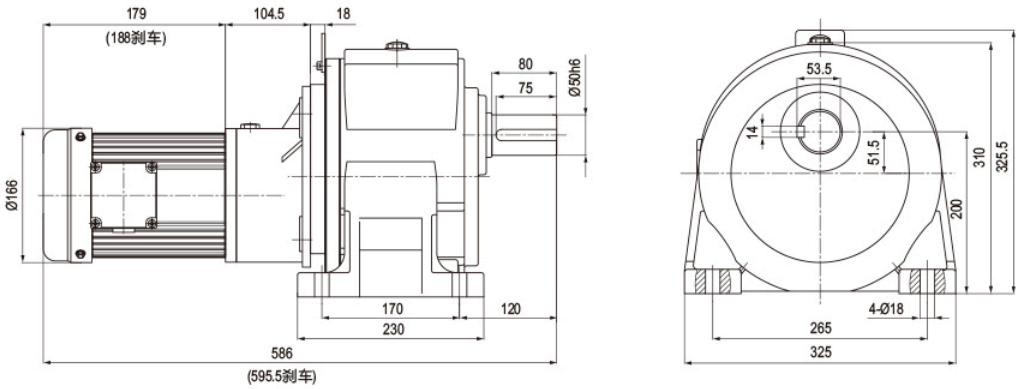

CV40+CV28-750-250~1800 轻负载缩框型

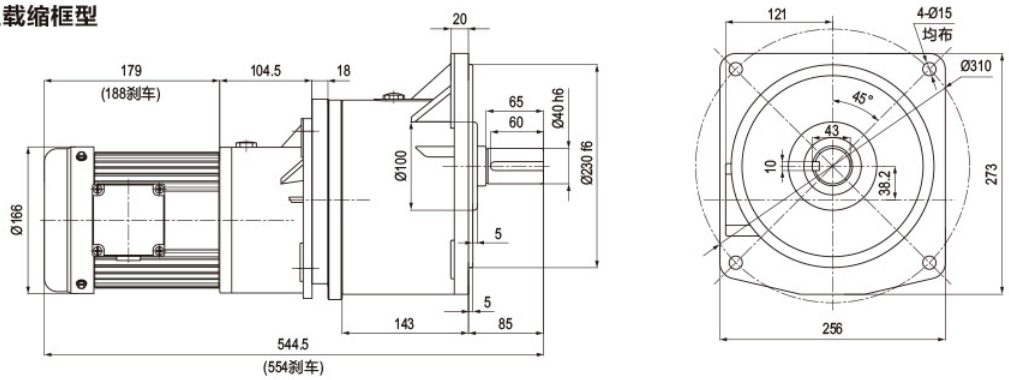

CV50+CV28-750-250~1800

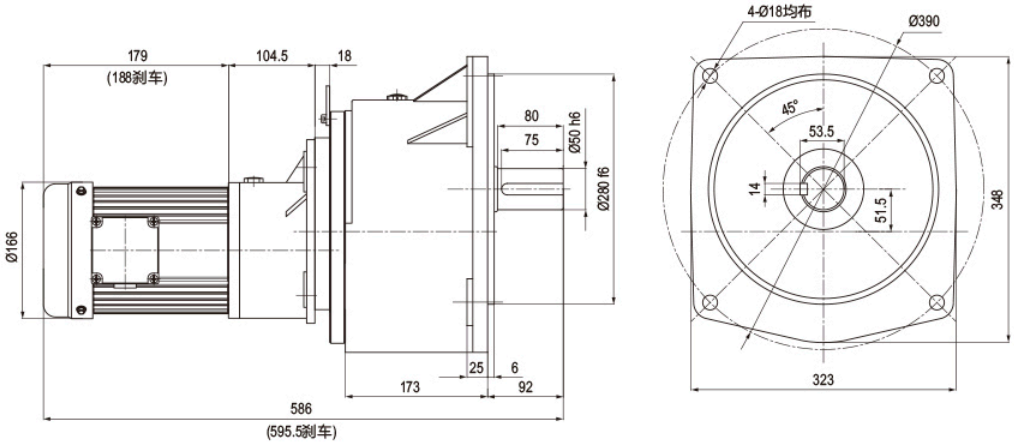

减速电机安装图示 Gear Motor Installation Diagram

出厂标准安装形式 Standard installaion method:

- ◆ 本公司出厂所有机种减速机皆适用图形标准安装形式。
- ◆ 当减速机安装完成后，请将透气孔上插针打开。
- ◆ Standard installation options.
- ◆ Please release the screw hole (at arrow position) before motor running.

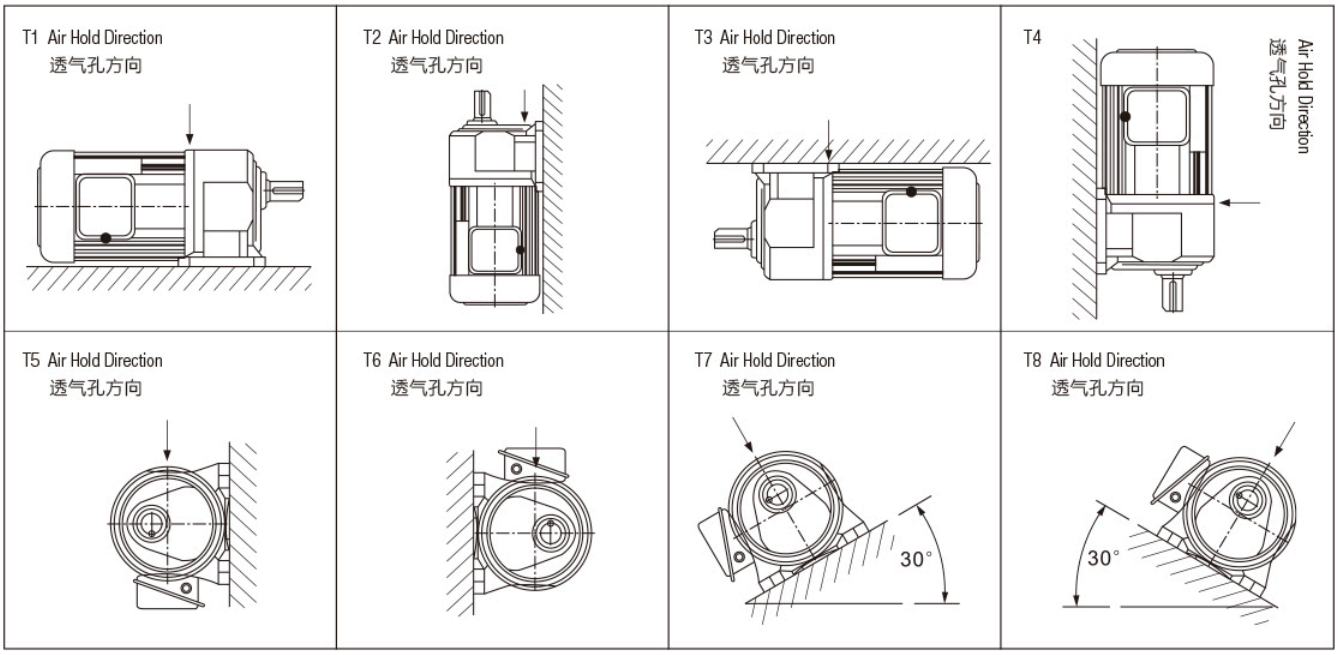

特殊安装形式 Special installaion method:

- ◆ 需要安装形式如图，请特别告之，本公司将修改透气孔位置方向。
- ◆ 当减速机安装完，请将透气孔上插针打开。
- ◆ Standard installation direction options.
- ◆ Please release the screw hole (at arrow position) before motor running.

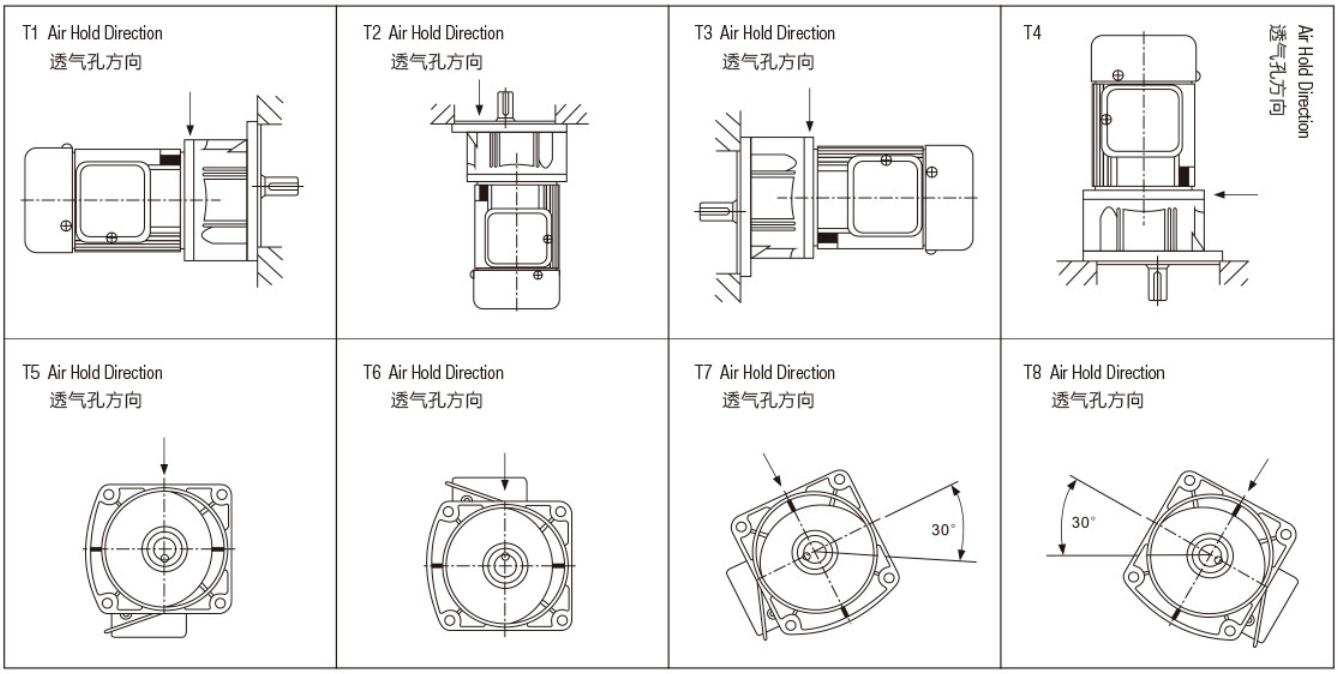

直流刹车故障排除 Trouble Shouting For DC Brake Unit

不良原因 Defective Reason	原因分析 Possible Analysis	解决方式 Solution Method
刹车器不动作 NO ACTION	未供电源 No power inside brake	供应电源 Supply power
	摩擦片磨损 Brade disc woras brake	换新刹车片 Use new brake disc
	间隙过大 Largeclearance	调整间隙 Adjust clearance
	电源供应器损坏 Power supply damage	电源供应器换新 Use new power supply
	异物入侵 Dirty inside	清洁零件 Clean aprts
	使用电压错误 Wrong voltage	使用正确电压 Correct voltage
	结线脱落 Connect wire lost	重新接线 Re-connect wire
	刹车片卡死 Brake disc worn out	清洁零件 Clean aprts
	刹车线圈烧毁 Brake coil burned-out	刹车线圈换新 Use new brake coil
刹车移动 OVER STOP	摩擦片磨损 Brake disc worn out	换新刹车片 Use new brake disc
	间隙过大 Large clearance	调整间隙 Adjust clearance
	摩擦片沾染油渍 Surface woil	清洁摩擦片 Clean brake disc
	负载过大 Over loading	重新设计 Re-design brake unit
	刹车表面歪斜 Disc surface twist	更换零件 Use new parts
	下降冲量过大 Huge momentum	机构重新设计 System re-design
	选用机型错误 Select wrong type	选用正确机型 Re-select unit
	环境温度过高 High temperature	检查环境温度 Adjust terature

减速机故障排除 Trouble Shouting For Gear Motor

不良原因 Defective Reason		原因分析 Possible Analysis	解决方式 Solution Method
噪音 VOISE	齿轮敲击声 Knocking	齿轮表面受伤 Hurt gear surface	更换受伤齿轮组 Replace gearset
	连续性噪音 Continually	轴承损坏 Bad bearing	更换轴承 Replace bearing
	周期性噪音 Periodically	异物附着齿面 Particle inside	检查齿轮齿面 Check gear
	嘶嘶声 Neigh	油量不足 Lack If lubricant	添加润滑油 Fill with lubricant
	断续性噪音 Lntermitfently	润滑油不洁 Dirty lubricant	更换新润滑油 Replace lubricant
振动 VIBRATING	固定底座振动 Mounting base movement	安装平面歪斜 Bad surface mounting	重新调整固定底座 Re-ak just mounting base
	出力轴振动 Output shaft moving	轴承损坏 Bearing brolen	更换轴承 Replace bearing
	内部齿轮振动 Inside gear parts movement	齿轮受伤 Gear wouinded	更换受伤齿轮 Replace wounded gear
	本体振动 Housing vibrating	齿轮组安装不良 Bad gear assembly	重新调整齿轮组 Re-adjust gear set
漏油 LEAKAGE	油封漏油 Oil seal leakage	油封硬化 Oil seal too harden	更换损坏油封 Replace wounded oil seal
	本体漏油 Housing leakage	本体有砂孔 Housing had sand hole	更换砂孔本体 Replace sand hole housing
	结合面漏油 Connect surfaxe leakage	O—型环损坏 O-ring broken broken	更换损坏 O 型环 Replace wounded O-ring
过热 OVER-HEATING	油封 Bad oil seal	油封太紧 Oil sealtoo tight	更换太紧油封 Replace tighten oil seal
	本体过热 Housing too heat	过负载 Over load running	计算负载功率 Re-calaulate loading
	缺润滑油 Less lubricant	油量不足 Lack of lubricant	加入润滑油 Fill with lubricant
	电机过热 Motor too heat	电机不良 Defective motor	更换新电机 Replace new motor

至臻完美——我们的一贯追求

台邦为您提供的不仅仅是高性能的产品，更为各行业用户量身定制全套应用解决方案，根据企业个性化需求，为用户提供最适用的产品，最佳的解决方案。通过产品和服务引领客户创新，帮助客户实现效益的最大化。

为满足客户对高品质产品的需求，台邦引进各类设备1000多台，其中包括美国HAAS加工中心、日本卡希富基、日本三菱、雅思达加工中心、日本冈本磨床、HAMAI、MAZAK、TSUGAMI等生产设备，以及德国克林贝格、德国卓勒、日本TTi、海克斯康等检测设备。一流的设备和完善的质量管理体系为产品的质量提供了可靠保障。

台邦集团实施PLM+CAPP、MES、ERP等流程数据集成式管控系统，强化生产过程管理，确保生产过程中的每道工序都能满足产品质量的要求，保证产品零缺陷，使我们的产品在制造过程中亦体现出卓越的品质和潜在的价值。公司建立以“全过程质量观念”为基础的质量工程体系，将品质意识始终贯穿于生产经营的每一个环节。

满足您的需求是我们的宗旨——

台邦集团公司产品广泛应用于各种工业流水线、智能装备、精密传动、印刷机械、纺织机械、仪器仪表、食品机械、输变电设备、道闸门机、医疗设备、物流设备、安检设施、金融设备、新能源以及工业机器人等行业，是自动化设备首选的配套产品。

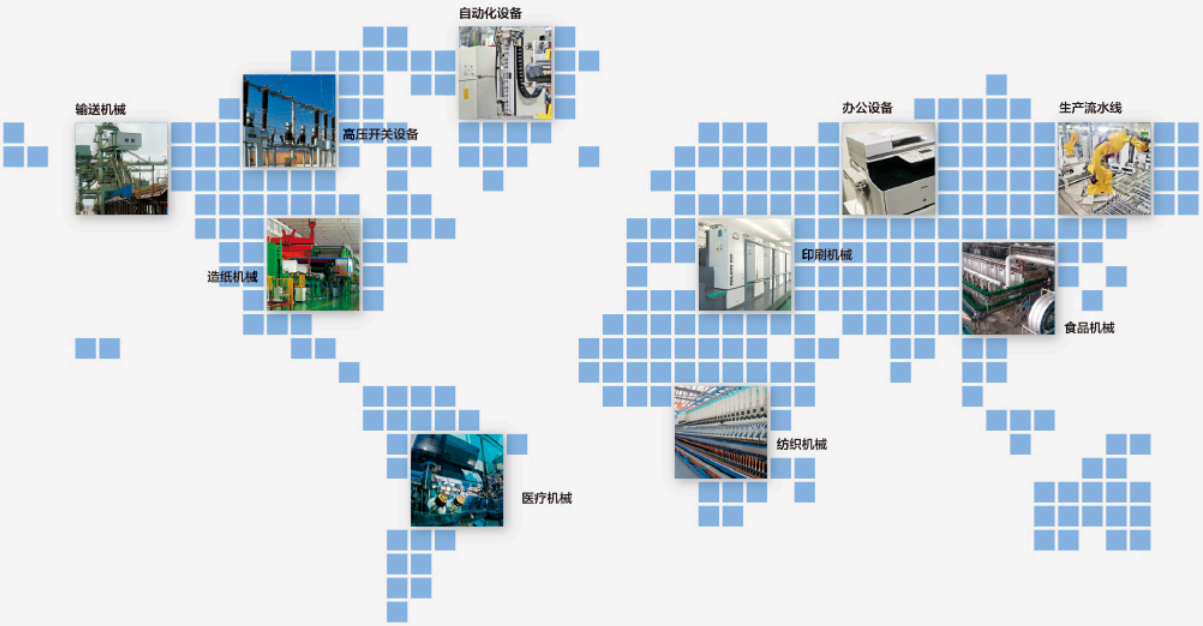

DECELERATOR & MOTORS

台邦电机工业集团有限公司

总部 (ADD): 浙江省乐清经济开发区纬十六路 216 号
电话 (TEL): 0577-57155003　57120800
国际贸易部 (International Trade Department): 0577-62661869
邮箱 (E-mail): tb@gpgmotor.com
网址 (URL)Http: //www.gpgmotor.com

台邦集团北京销售事业部
地址 (ADD): 北京市丰台科技园区海鹰路 6 号院 25 楼西区
电话 (TEL): 010-83618811　63767077　63767090
传真 (FAX): 010-63767660

台邦集团上海销售事业部
地址 (ADD): 上海市闵行区都会路 2338 号 78 栋 (总部 1 号)
电话 (TEL): 021-33502002　33589990
传真 (FAX): 021-33502225

台邦集团广东销售事业部
地址 (ADD): 广东省东莞市厚街镇南环路涌口新兴街 8 号
电话 (TEL): 0769-82682666　88030057
传真 (FAX): 0769-85756166

台邦集团天津销售事业部
地址 (ADD): 天津市津南区双港科技园慧科路与睿平道交口坤港产业园 37 号楼
电话 (TEL): 022-27606038
传真 (FAX): 022-27606038

台邦集团福建销售事业部
地址 (ADD): 福建省晋江市海峡国际五金机电城 B 区 21 栋 9-10 号
电话 (TEL): 0595-85350011　22306661
传真 (FAX): 0595-22306667

台邦集团江苏销售事业部
地址 (ADD): 江苏省苏州市相城区渭塘镇爱格豪路 18 号二楼
电话 (TEL): 0512-69592758　65085552
传真 (FAX): 0512-69576661

台邦集团浙江销售事业部
地址 (ADD): 浙江省乐清经济开发区纬十六路 216 号
电话 (TEL): 0577-62661818　62661811
传真 (FAX): 0577-62661886

本选型手册仅用于说明产品的相关信息。台邦公司随时可能因技术升级或采用更新的生产工艺而改进本手册的有关内容，或对本手册的印刷错误及不准确的信息进行必要的更改，恕不另行通知。订货时请随时联系本公司，以确认有关信息。